ENT medical divices
TM matsui
T. Matsui
T. M

慈大式内視鏡下副鼻腔手術器械

JIKEI Univ. Pattern Surgical Instruments for ESS

耳鼻咽喉科医療器械　株式会社 テーエム松井

Version 60

株式会社 テーエム松井
鉗子 鼻
（耳鼻咽喉科医療器械）

慈大式細鉗子

PRODUCED BY EAR NOSE THROAT MEDICAL DEVICES T.Matsui
20240401
〒113-0034 東京都文京区湯島3-4-13 TEL 03-3831-3287 FAX 03-3834-4905 メール info@tm-matsui.com

JIKEI univ. Cutting forceps for ESS fine type

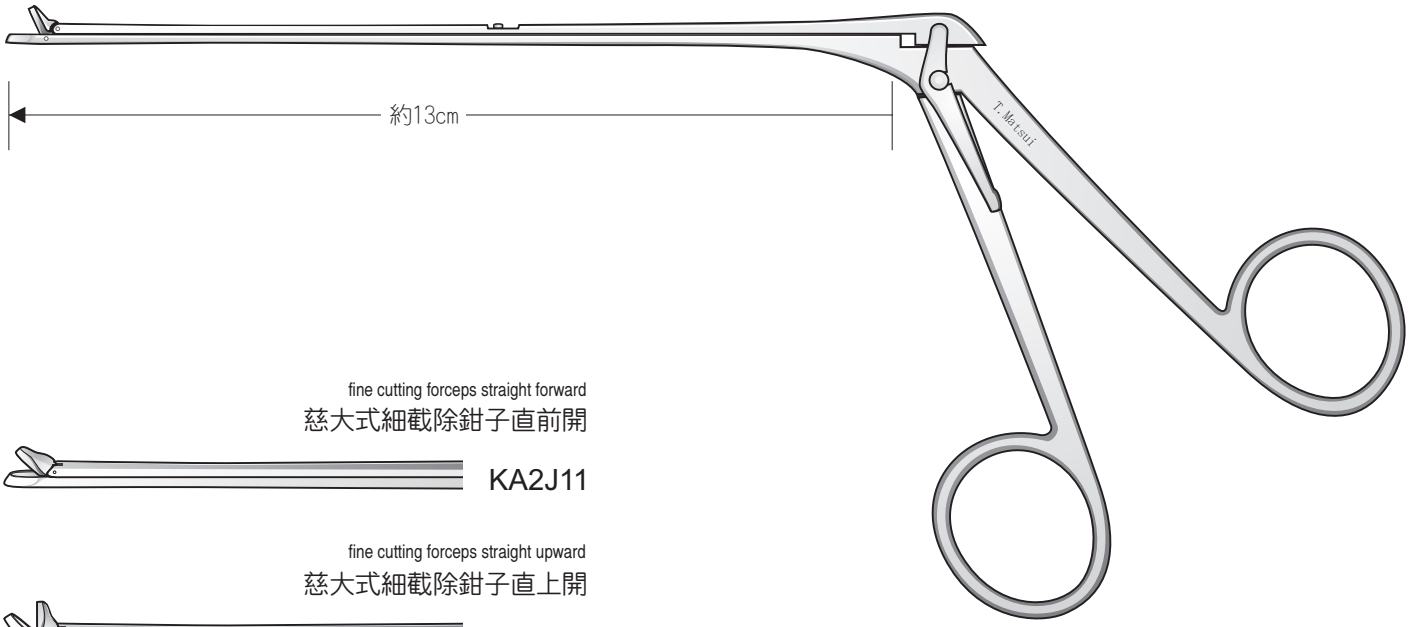

fine cutting forceps straight forward
慈大式細截除鉗子直前開

KA2J11

fine cutting forceps straight upward
慈大式細截除鉗子直上開

KA2J12

fine cutting forceps curved up forward
慈大式細截除鉗子弱弯前開

KA2J13

fine cutting forceps curved up upward
慈大式細截除鉗子弱弯上開

KA2J14

fine cutting forceps curved up leftward (rightward)
慈大式細截除鉗子中弯左開

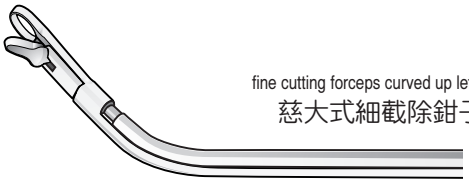

KA2J15

※KA2J16は右開

fine cutting forceps straight backward
慈大式細截除鉗子直バックワード

KA2J17

fine cutting forceps curved up backward
慈大式細截除鉗子弱弯バックワード

KA2J18

fine cutting forceps curved down backward
慈大式細截除鉗子下曲弱弯バックワード

KA2J19

fine cup-shaped forceps straight forward
慈大式細鋭匙鉗子直前開

KA2J01

fine cup-shaped forceps straight upward
慈大式細鋭匙鉗子直上開

KA2J02

fine cup-shaped forceps curved up forward
慈大式細鋭匙鉗子弱弯前開

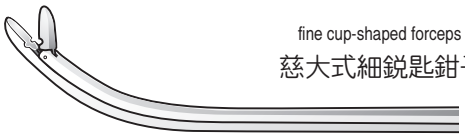

KA2J03

fine cup-shaped forceps curved up upward
慈大式細鋭匙鉗子弱弯上開

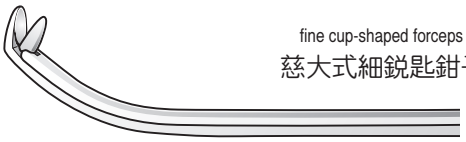

KA2J04

fine cup-shaped forceps strongly curved up upward
慈大式細鋭匙鉗子強弯上開

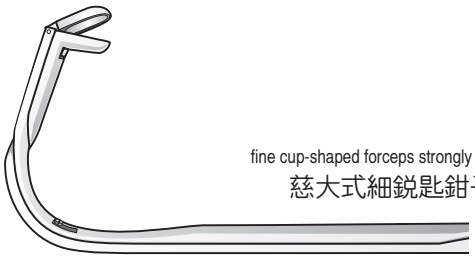

KA2J05

fine cup-shaped forceps curved up rightward (leftward)
慈大式細鋭匙鉗子中弯右開

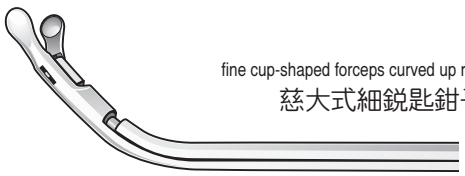

KA2J08

※KA2J07は左開

株式会社 テーエム松井
鉗子 鼻
（耳鼻咽喉科医療器械）

慈大式鉗子

PRODUCED BY T.Matsui
EAR NOSE THROAT MEDICAL DEVICES
20240401
〒113-0034 東京都文京区湯島3-4-13 TEL 03-3831-3287 FAX 03-3834-4905 メール info@tm-matsui.com

JIKEI univ. Cutting forceps for ESS

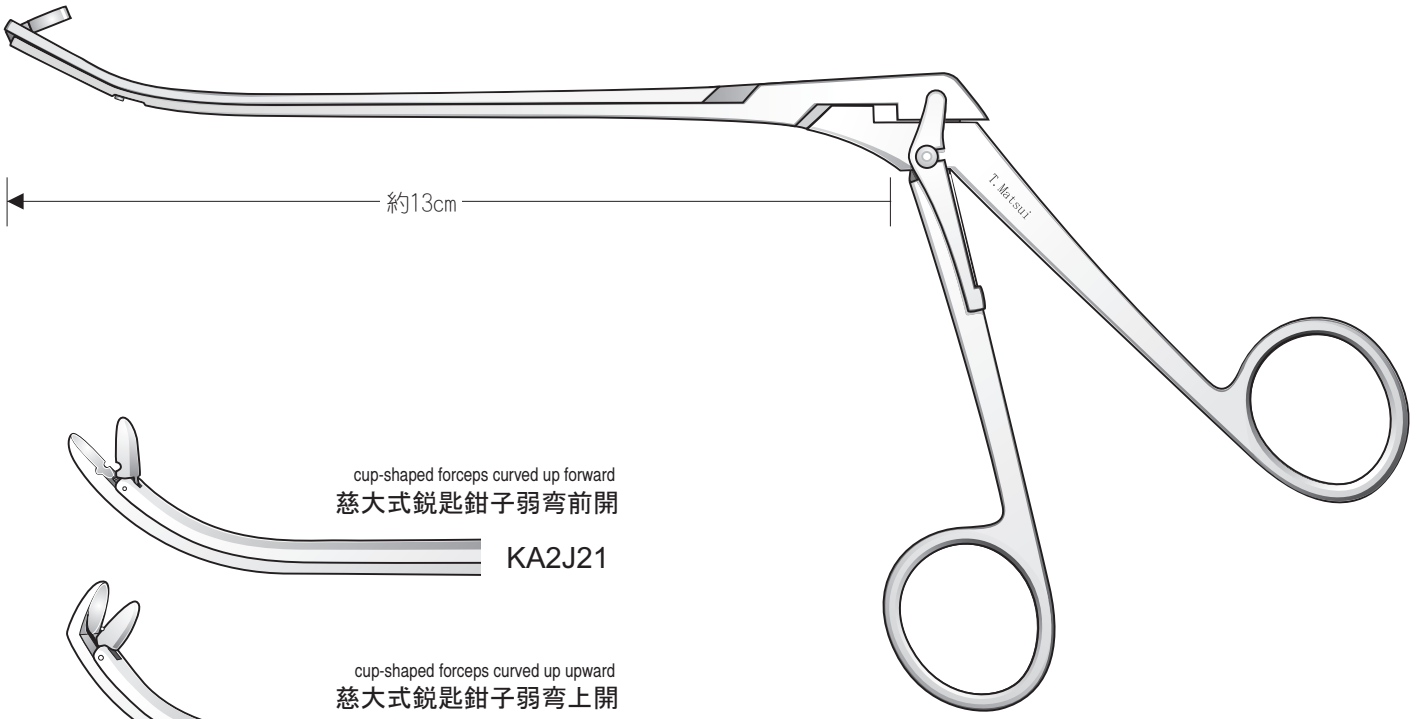

cup-shaped forceps curved up forward
慈大式鋭匙鉗子弱弯前開
KA2J21

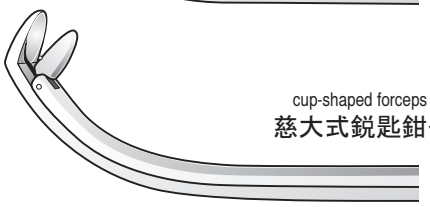

cup-shaped forceps curved up upward
慈大式鋭匙鉗子弱弯上開
KA2J22

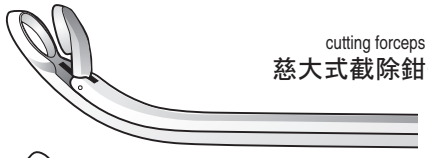

cutting forceps curved up forward
慈大式截除鉗子弱弯前開
KA2J31

cutting forceps curved up upward
慈大式截除鉗子弱弯上開
KA2J32

cutting forceps curved up backward
慈大式截除鉗子弱弯バックワード
KA2J41

cutting forceps curved down backward
慈大式截除鉗子下曲弱弯バックワード下開

KA2J42

cutting forceps curved down forward
慈大式截除鉗子下曲弱弯前開

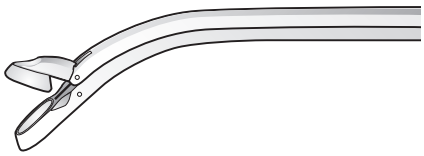

KA2J61

cutting forceps straight backward
慈大式截除鉗子直バックワード

KA2J71

cutting forceps straight side open angle of 90 left (right)
慈大式截除鉗子直後端90型左開

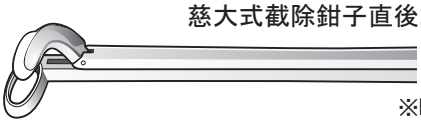

KA2J81
※KA2J82は右開

cutting forceps straight side open angle of 40 left (right)
慈大式截除鉗子直後端40型左開

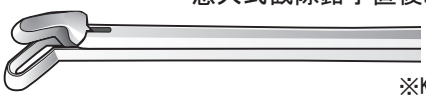

KA2J85
※KA2J86は右開

株式会社 テーエム松井
鉗子 鼻
（耳鼻咽喉科医療器械）

グリュンワルド鉗子

PRODUCED BY T.Matsui
EAR NOSE THROAT MEDICAL DEVICES
20240401

〒113-0034 東京都文京区湯島3-4-13 TEL 03-3831-3287 FAX 03-3834-4905 メール info@tm-matsui.com

Gruenwald Nasal forceps

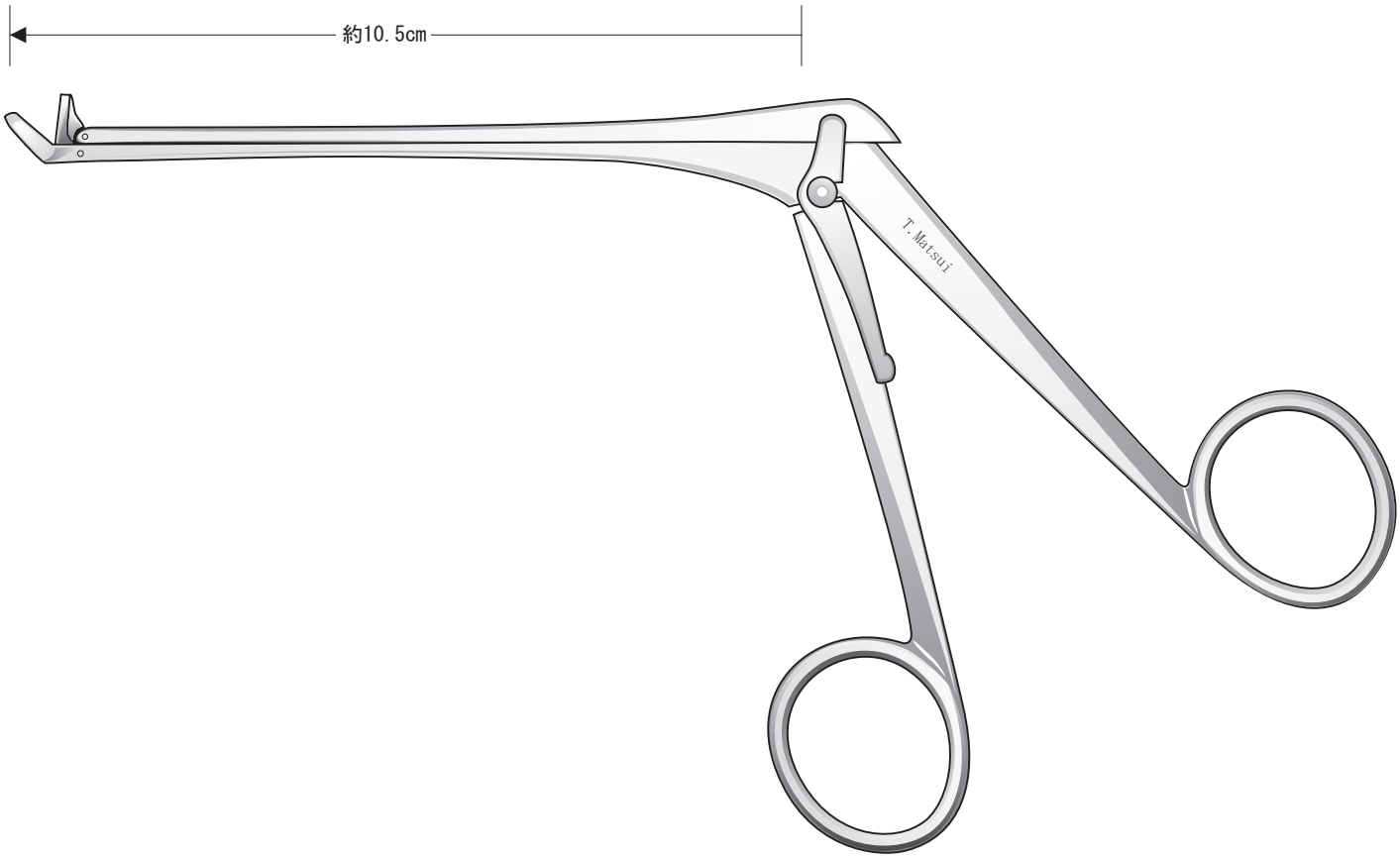

Gruenwald cup-shaped nasal forceps

●グリュンワルド鋭匙鉗子

cup-shaped forceps forward (S.M.L)

前開（小・中・大）

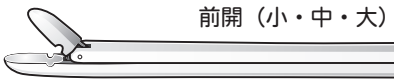

KA2G01 KA2G02 KA2G03

cup-shaped forceps upward (S.M.L)

上開（小・中・大）

KA2G11 KA2G12 KA2G13

Gruenwald cutting nasal forceps

●グリュンワルド截除鉗子

cutting forceps forward (SS.S.M.L)

前開（極小・小・中・大）

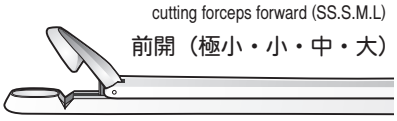

KA2G20 KA2G21 KA2G22 KA2G23

cutting forceps upward (SS.S.M.L)

上開（極小・小・中・大）

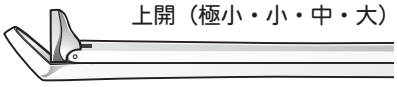

KA2G30 KA2G31 KA2G32 KA2G33

株式会社 テーエム松井
鉗子 鼻
（耳鼻咽喉科医療器械）

グリュンワルド長鉗子

PRODUCED BY T.Matsui
EAR NOSE THROAT MEDICAL DEVICES
20240401
〒113-0034 東京都文京区湯島3-4-13 TEL 03-3831-3287 FAX 03-3834-4905 メール info@tm-matsui.com

Gruenwald Nasal forceps long type

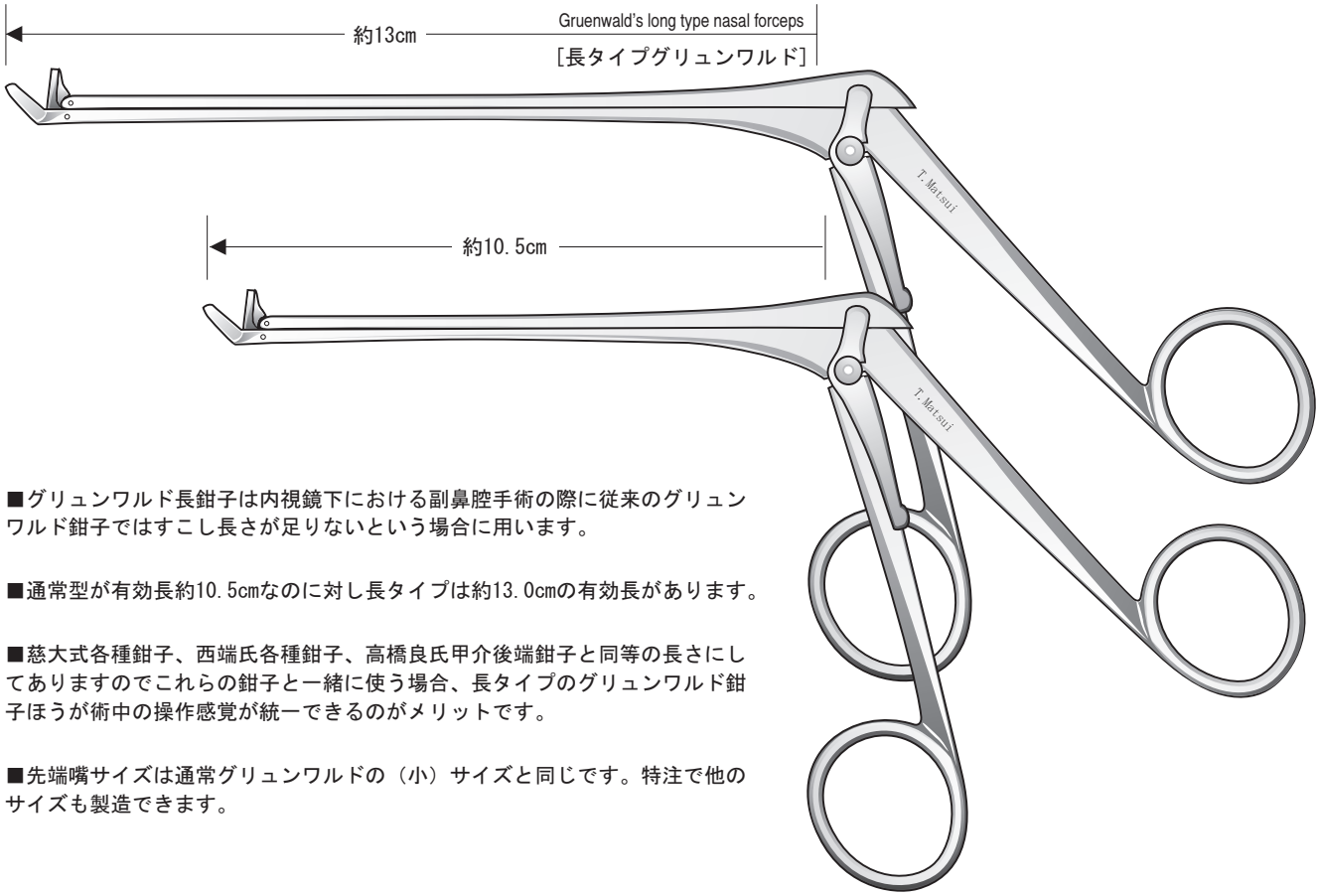

■グリュンワルド長鉗子は内視鏡下における副鼻腔手術の際に従来のグリュンワルド鉗子ではすこし長さが足りないという場合に用います。

■通常型が有効長約10.5cmなのに対し長タイプは約13.0cmの有効長があります。

■慈大式各種鉗子、西端氏各種鉗子、高橋良氏甲介後端鉗子と同等の長さにしてありますのでこれらの鉗子と一緒に使う場合、長タイプのグリュンワルド鉗子ほうが術中の操作感覚が統一できるのがメリットです。

■先端嘴サイズは通常グリュンワルドの（小）サイズと同じです。特注で他のサイズも製造できます。

Gruenwald cup-shaped nasal forceps long type

●グリュンワルド長鋭匙鉗子

cup-shaped forceps forward
前開

KA2G71 前開

cup-shaped forceps upward
上開

KA2G76 上開

Gruenwald cutting nasal forceps long type

●グリュンワルド長截除鉗子

cutting forceps forward
前開

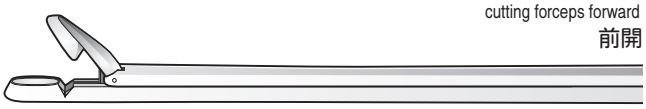

KA2G81 前開

cutting forceps upward
上開

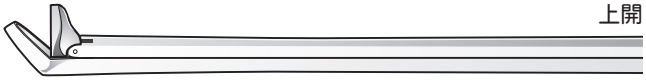

KA2G86 上開

株式会社 テーエム松井
鉗子 鼻
（耳鼻咽喉科医療器械）

西端氏鋭匙鉗子

PRODUCED BY EAR NOSE THROAT MEDICAL DEVICES T.Matsui
20240401
〒113-0034 東京都文京区湯島3-4-13 TEL 03-3831-3287 FAX 03-3834-4905 メール info@tm-matsui.com

Nishihata Nasal cup-shaped forceps

●西端氏小鋭匙鉗子 Nishihata small cup-shaped nasal forceps

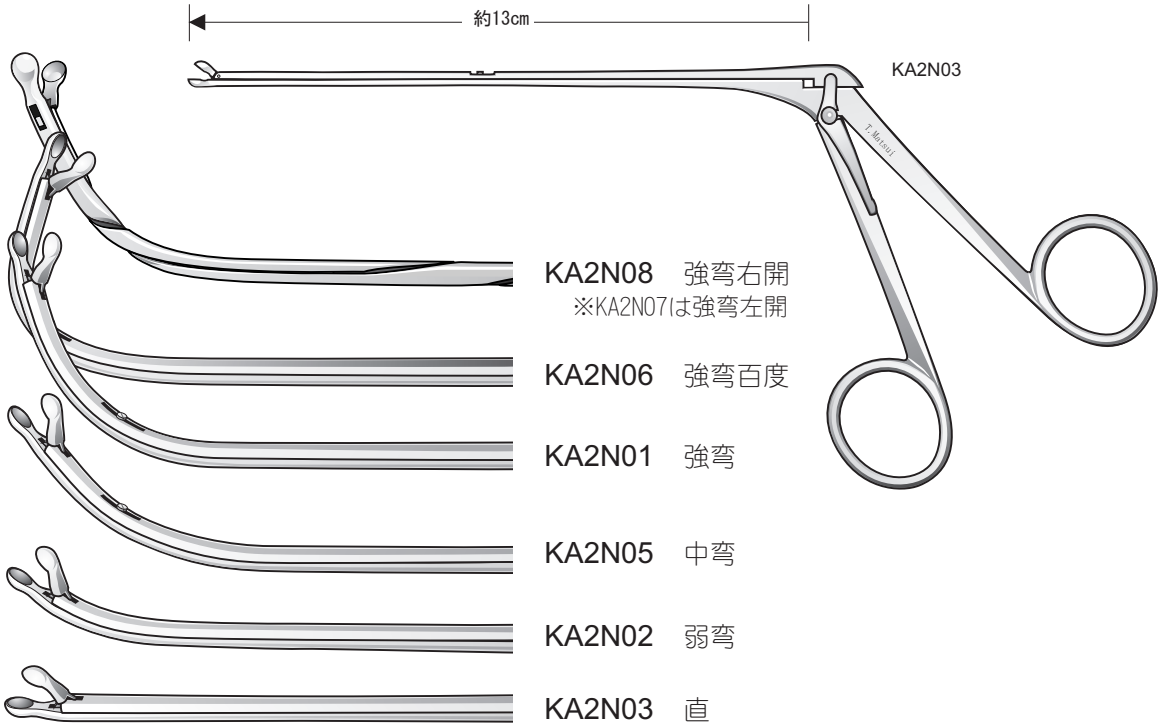

●西端氏大鋭匙鉗子（直） Nishihata large cup-shaped nasal forceps forward

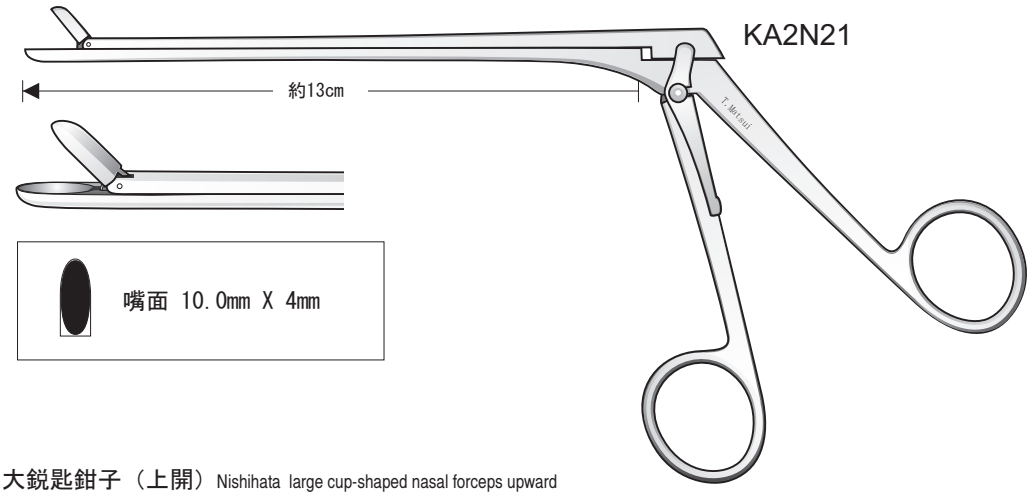

●西端氏大鋭匙鉗子（上開） Nishihata large cup-shaped nasal forceps upward

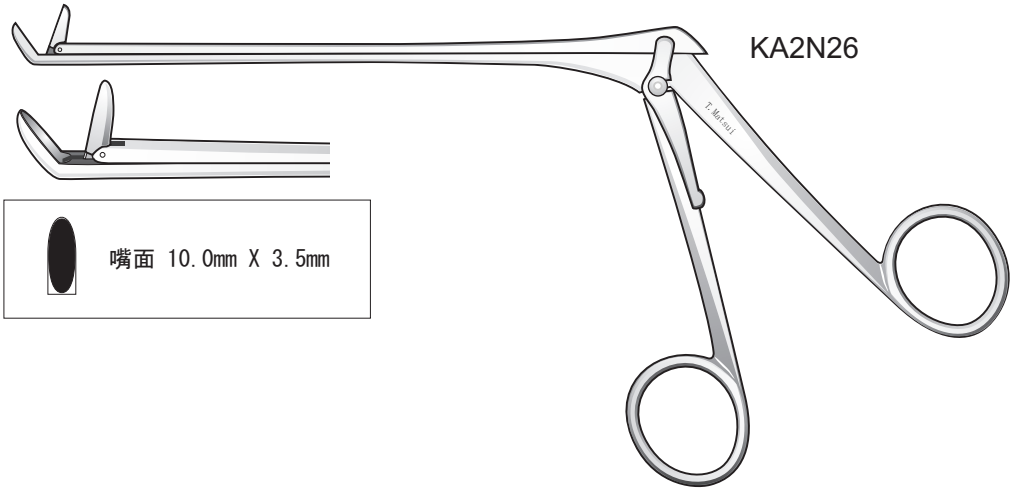

株式会社 テーエム松井
鉗子
（耳鼻咽喉科医療器械）
鼻

高橋良氏甲介後端截除鉗子

〒113-0034 東京都文京区湯島3-4-13 TEL 03-3831-3287 FAX 03-3834-4905 メール info@tm-matsui.com

PRODUCED BY T.Matsui
EAR NOSE THROAT MEDICAL DEVICES
20240401

Takahashi Ryo Posterior end of nasal turbinate cutting forceps

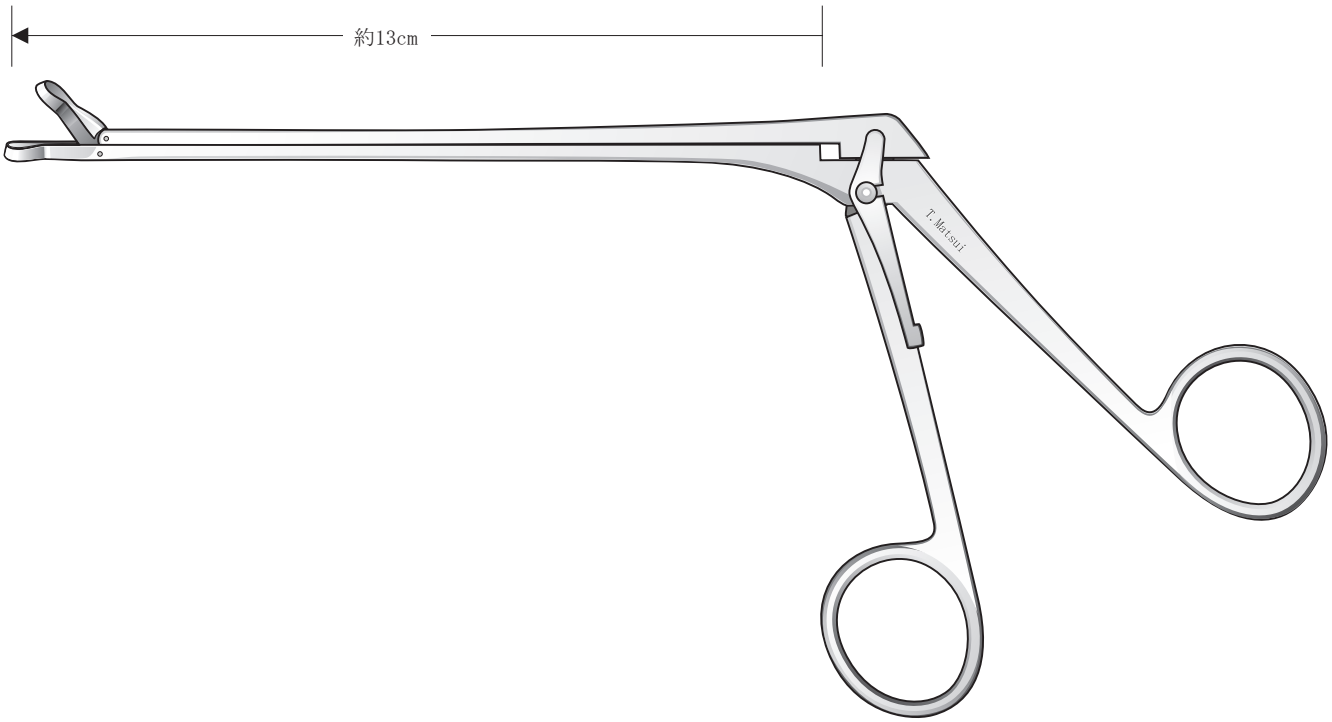

●高橋良氏甲介後端截除鉗子（小）

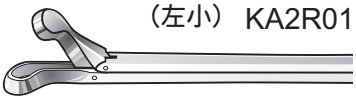

（左小） KA2R01

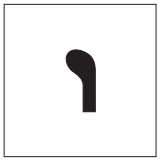

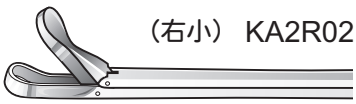

（右小） KA2R02

●高橋良氏甲介後端截除鉗子

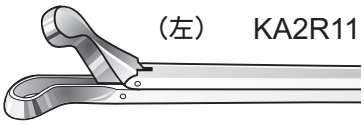

（左） KA2R11

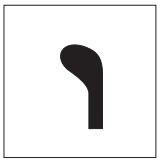

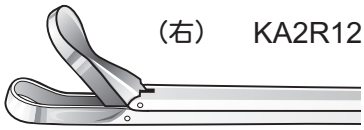

（右） KA2R12

株式会社 テーエム松井
彫骨器 鼻
（耳鼻咽喉科医療器械）

慈大式彫骨器

PRODUCED BY EAR NOSE THROAT MEDICAL DEVICES T.Matsui
20240401
〒113-0034 東京都文京区湯島3-4-13 TEL 03-3831-3287 FAX 03-3834-4905 メール info@tm-matsui.com

JIKEI Univ. Bone punch

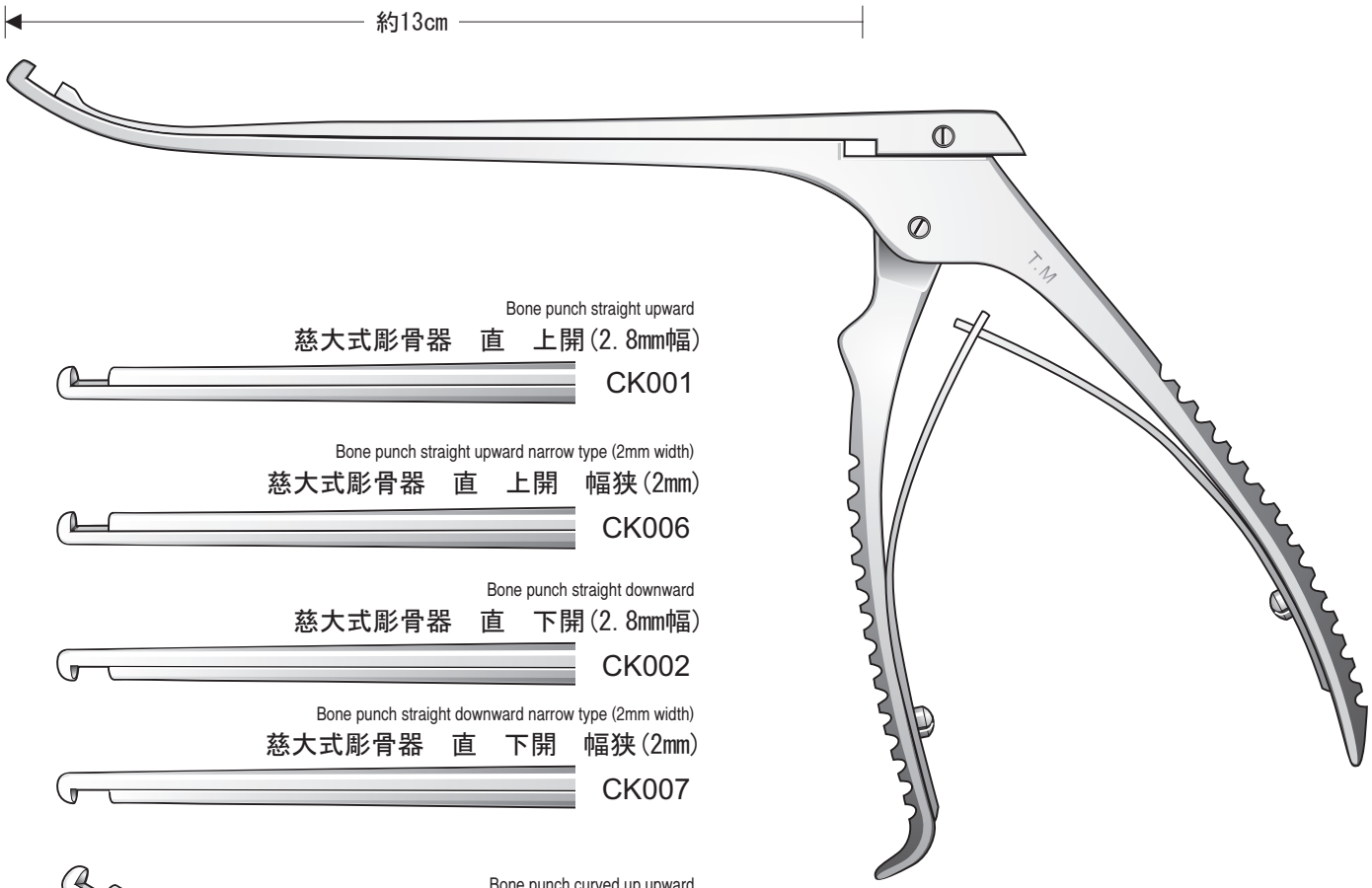

Bone punch straight upward
慈大式彫骨器　直　上開（2.8mm幅）
CK001

Bone punch straight upward narrow type (2mm width)
慈大式彫骨器　直　上開　幅狭（2mm）
CK006

Bone punch straight downward
慈大式彫骨器　直　下開（2.8mm幅）
CK002

Bone punch straight downward narrow type (2mm width)
慈大式彫骨器　直　下開　幅狭（2mm）
CK007

Bone punch curved up upward
慈大式彫骨器　弱弯　上開（2.8mm幅）
CK011

Bone punch curved up downward
慈大式彫骨器　弱弯　下開（2.8mm幅）
CK012

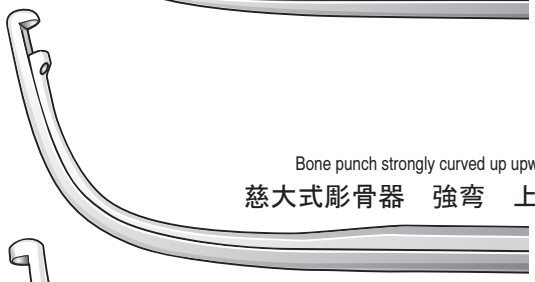

Bone punch strongly curved up upward (2mm width)
慈大式彫骨器　強弯　上開（2mm幅）
CK021

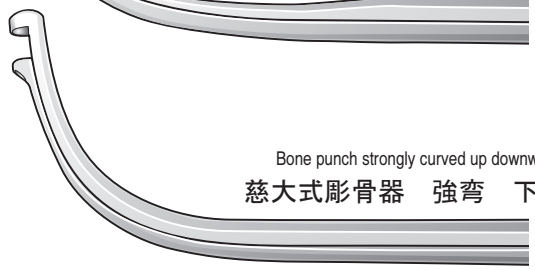

Bone punch strongly curved up downward (2mm width)
慈大式彫骨器　強弯　下開（2mm幅）
CK022

※ 手術時に手袋を挟みこみにくい関節部

●彫骨器は使用後に洗浄し、なるべく水性の潤滑剤・防錆剤を塗布してください。（ 瑞穂医科工業「ミルクテックＳ」等推奨 ）
●彫骨器は非常に負荷のかかる手術器具ですので通常の使用中に破損する場合があります。５年を目安にお買い替えください。
●通常の使用においても金属疲労等によって破損することがありますのでお承知置きください。

株式会社 テーエム松井
メス 鼻
（耳鼻咽喉科医療器械）

慈大式メス・中隔刀・粘膜刀

〒113-0034 東京都文京区湯島3-4-13 TEL 03-3831-3287 FAX 03-3834-4905 メール info@tm-matsui.com

PRODUCED BY T.Matsui
EAR NOSE THROAT MEDICAL DEVICES
20240401

Nasal knife

Killian-Ballenger nasal septum swivel knife

Sakakida nasal septum knife B-type (Triangle knife)

JIKEI Fonticulus nasi knife

JIKEI Sickle knife

Kyodai nasal mucosal knife

Nasal septum knife (P-head)

Takahshi Ryo nasal septum knife&elevatorium

株式会社 テーエム松井
鉗子 鼻
（耳鼻咽喉科医療器械）

慈大式ノミ・鼻中隔ノミ

PRODUCED BY
EAR NOSE THROAT MEDICAL DEVICES
T.Matsui
20240401
〒113-0034 東京都文京区湯島3-4-13 TEL 03-3831-3287 FAX 03-3834-4905 メール info@tm-matsui.com

Nasal gouge

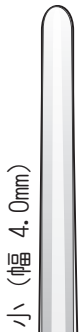

NM611

NM612

NM613

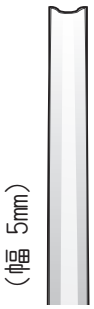

NM301

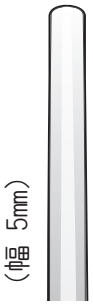

NM311

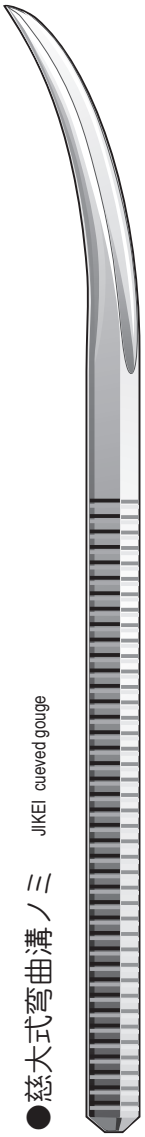

●慈大式弯曲溝ノミ JIKEI cueved gouge

●榊田氏鼻中隔ノミ Sakakida septum gouge

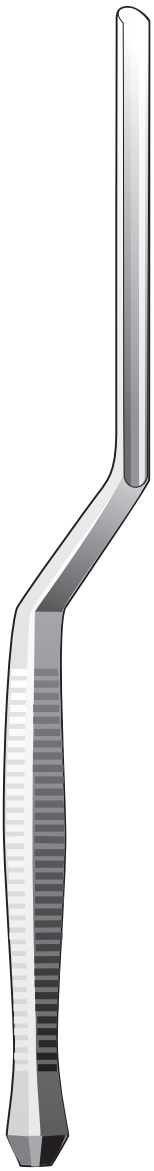

●キリヤン鼻中隔ノミ Killian septum gouge

株式会社 テーエム松井
剥離子 鼻
（耳鼻咽喉科医療器械）

鼻中隔剥離子

〒113-0034 東京都文京区湯島3-4-13 TEL 03-3831-3287 FAX 03-3834-4905 メール info@tm-matsui.com

PRODUCED BY EAR NOSE THROAT MEDICAL DEVICES T.Matsui
20240401

Nasal septum elevatorium

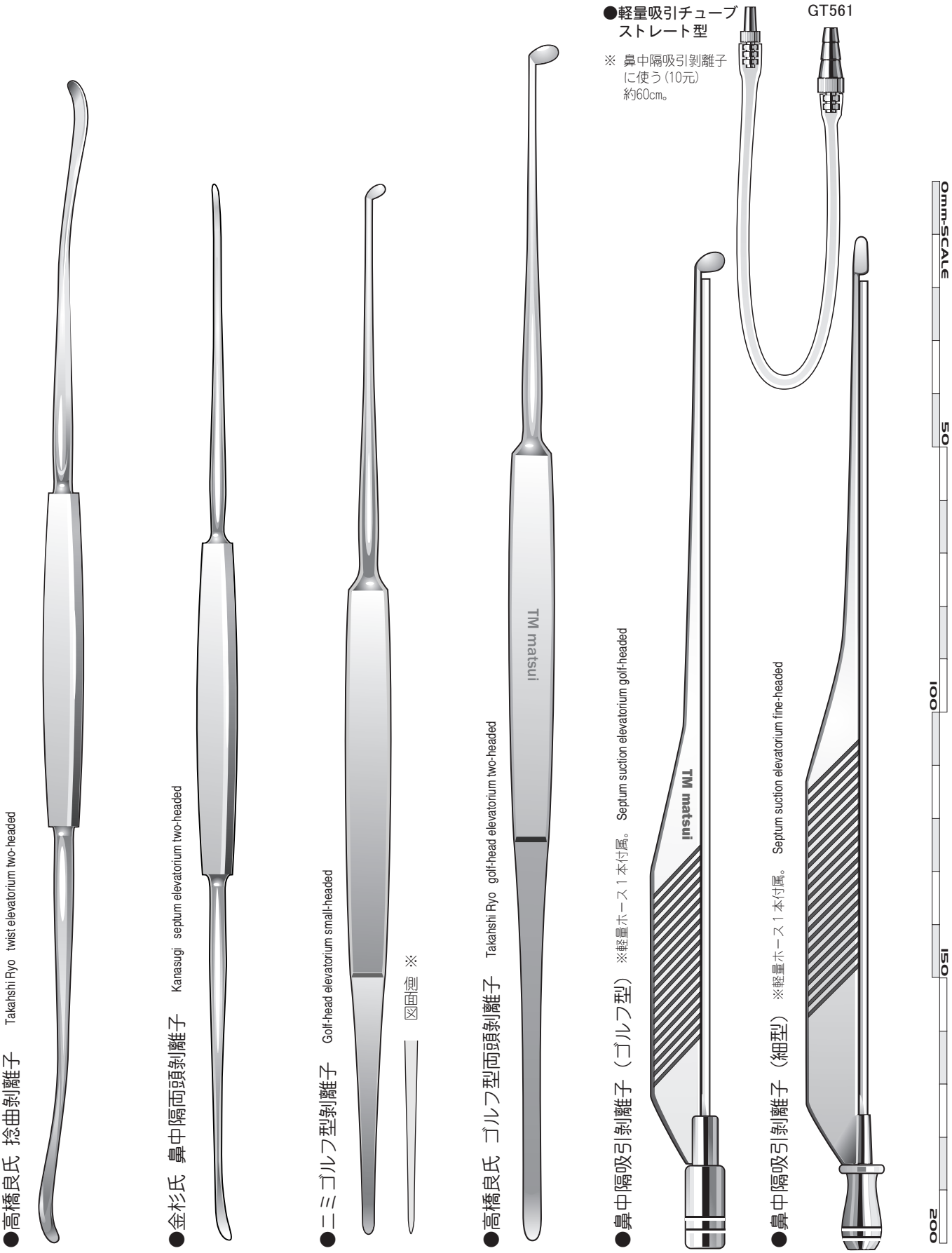

株式会社 テーエム松井
鉗子
（耳鼻咽喉科医療器械）
鼻

ブローアウト眼窩底剝離子

〒113-0034 東京都文京区湯島3-4-13 TEL 03-3831-3287 FAX 03-3834-4905 メール info@tm-matsui.com

PRODUCED BY EAR NOSE THROAT MEDICAL DEVICES
T.Matsui
20240401

Orbital floor elevatorium

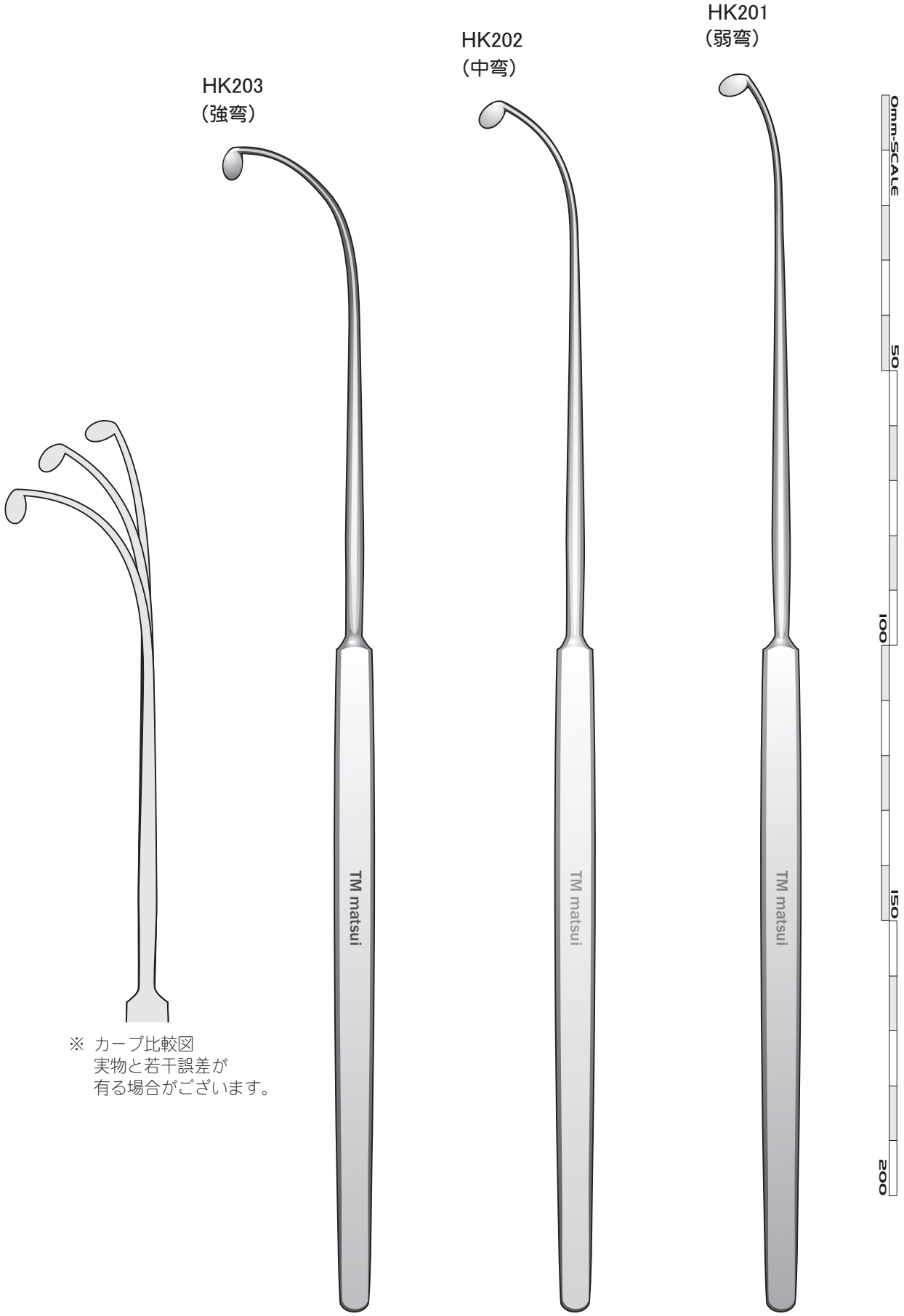

※ カーブ比較図
実物と若干誤差が
有る場合がございます。

株式会社 テーエム松井
鉗子
（耳鼻咽喉科医療器械）
鼻

慈大式吸引管

PRODUCED BY EAR NOSE THROAT MEDICAL DEVICES
T.Matsui
20240401
〒113-0034 東京都文京区湯島3-4-13 TEL 03-3831-3287 FAX 03-3834-4905 メール info@tm-matsui.com

Flexible suction tube , Nasal operation suction tube

●慈大式自在吸引管

自在に曲がる銀製の吸引管です。主として内視鏡下の副鼻腔手術時に用います。
外来の治療に於いてもよく使われます。

※自在吸引管は銀製のため自然に表面が黒ずみますのでご了承下さい。

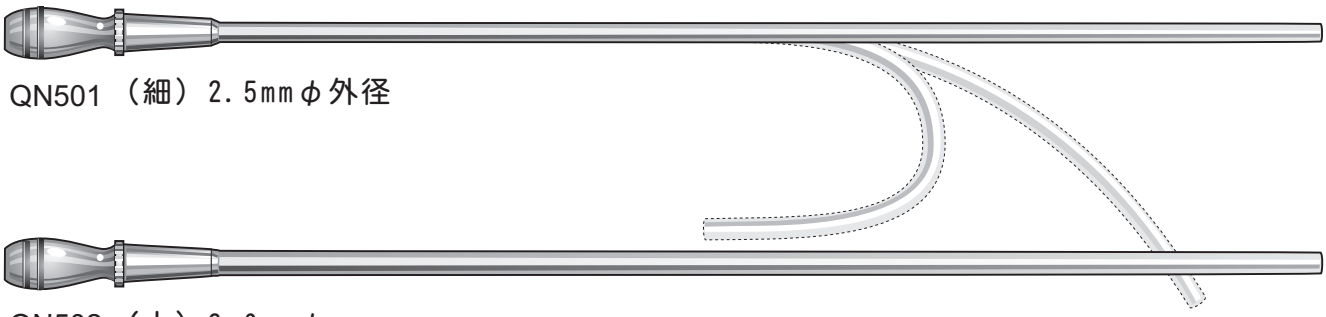

QN501 （細）2.5mmφ外径

QN502 （太）3.0mmφ

QN503 （特太）4.0mmφ

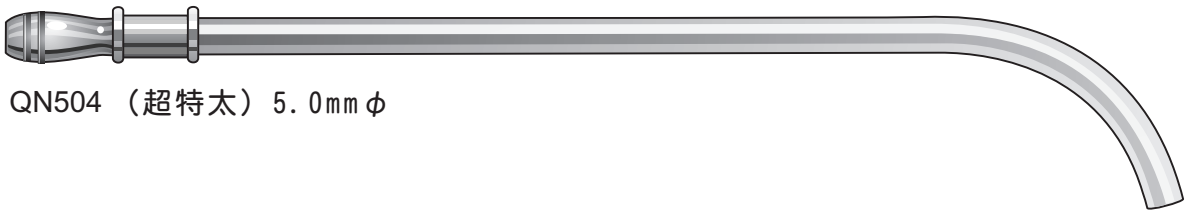

QN504 （超特太）5.0mmφ

●慈大式吸引管Ｓカーブ

先に玉のついた吸引管です。主として内視鏡下の副鼻腔手術時に用います。

QN511

▼先端正面図

●慈大式吸引管Ｌカーブ

先に玉のついた吸引管です。主として内視鏡下の副鼻腔手術時に用います。

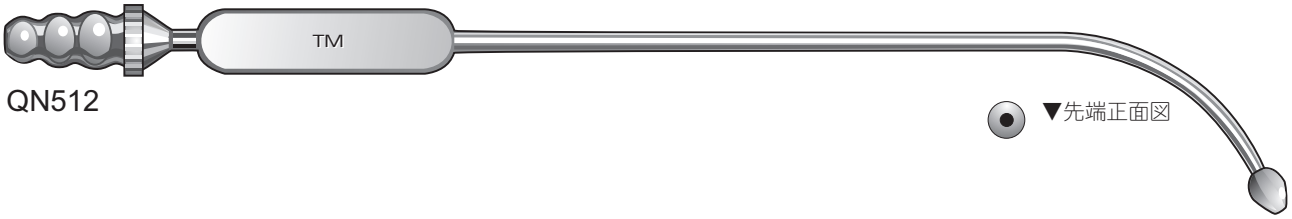

QN512

▼先端正面図

耳鼻咽喉科医療器械　**株式会社 テーエム松井**

www.tm-matsui.com

shop@tm-matsui.com

113-0034 東京都文京区湯島３－４－１３

TEL 03-3831-3287 FAX 03-3834-4905

20240401

ホームページＱＲ

最新価格表ＱＲ

T.M