株式会社 テーエム松井
アダプター 汎
（耳鼻咽喉科医療器械）

ネブライザー器具用接続アダプター

PRODUCED BY EAR NOSE THROAT MEDICAL DEVICES
T.Matsui
180901
〒113-0034 東京都文京区湯島3-4-13 TEL 03-3831-3287 FAX 03-3834-4905 メール info@tm-matsui.com

外来

●ネブライザー用接続アダプター（シリコン管つなぎ方式）

※ 各部分をオートクレーブ滅菌する場合に便利な接続方法。

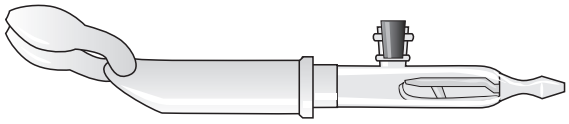

↑ 各種ネブライザー器具

※ 種類によっては、オートクレーブ可能

GT316a
シリコン管5×9
（6cmカット）
※ オートクレーブ可能

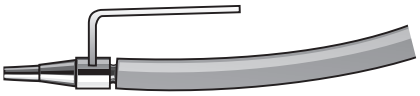

AD103
接続アダプター
（10元軽量型）
※ オートクレーブ可能

↑ ネブライザーユニットからの送気チューブ
（5×9㎜パール管等）
※ パール管の場合オートクレーブ不可能

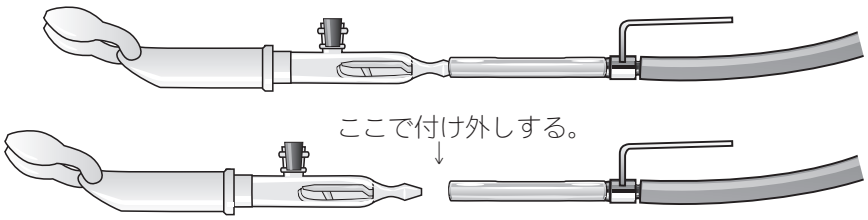

ここで付け外しする。
↓

全部外しやすいのでオートクレーブに便利。

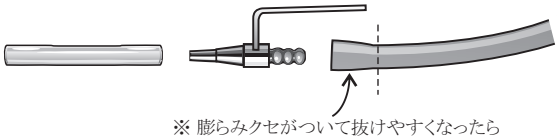

※ 膨らみクセがついて抜けやすくなったら
膨らんでしまった部分を1cm強位切って下さい。

●接続子（ゴム管つなぎ）

※ 主としてネブライザー器具の接続に使う。

[切込み式]

AD611
（切込羽付きオス）

AD621
（切込メス）

[切込み無し]

AD617
（オス）

AD623
（メス）

●円盤型除菌フィルター

※ 10個入り

※ 送気チューブの中間に付けて使う（使用頻度に応じて３～６ヶ月位で交換）

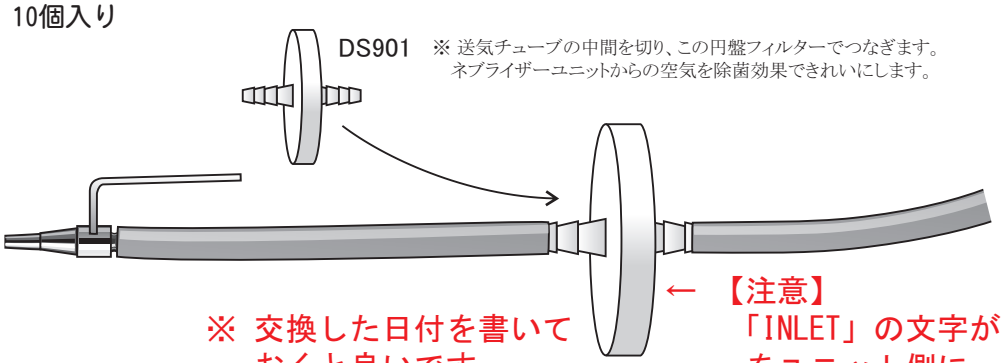

DS901

※ 送気チューブの中間を切り、この円盤フィルターでつなぎます。
ネブライザーユニットからの空気を除菌効果できれいにします。

※ 交換した日付を書いておくと良いです。

← 【注意】
「INLET」の文字がある面をユニット側に。